S1=S30=S48=S50=S58=S72
(ESCALA 1:25)

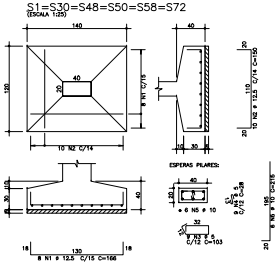

S3=S6=S7=S9=S10=S11=S12=S16=S27=S41=S49=S51=S52
(ESCALA 1:25)

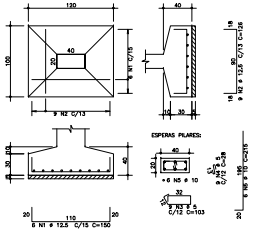

S5=S14=S44=S45=S46=S47=S53=S54=S95
(ESCALA 1:25)

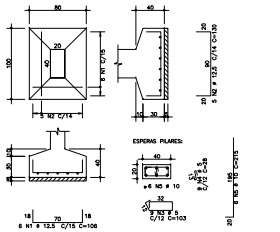

S15=S28
(ESCALA 1:25)

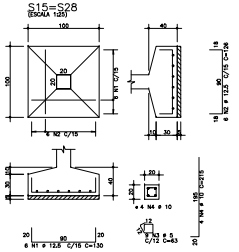

S21
(ESCALA 1:25)

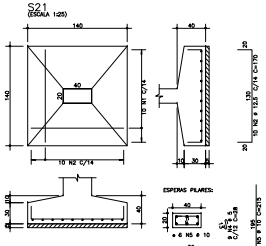

AÇO	POS	BIT mm	QUANT.	COMPRIMENTO UNIT cm	COMPRIMENTO TOTAL cm
S1=S30=S48=S50=S58=S72			(X6)		
50A	1	12.5	48	166	7968
50A	2	12.5	60	150	9000
60B	3	5	54	103	5562
60B	4	5	54	103	5562
50A	5	10	36	215	7740
S3=S6=S7=S9=S10=S11=S12=S16=S27=S41=S49=S51=S52					(X13)
50A	1	12.5	78	150	11700
50A	2	12.5	117	136	14742
60B	3	5	117	103	12051
60B	4	5	117	38	3276
50A	5	10	78	215	16770
S5=S14=S44=S45=S46=S47=S53=S54=S95					(X9)
50A	1	12.5	54	106	5724
50A	2	12.5	45	130	5850
60B	3	5	81	103	8343
60B	4	5	81	38	3240
50A	5	10	54	215	11610
S15=S28			(X2)		
50A	1	12.5	12	135	1560
50A	2	12.5	12	106	1272
60B	3	5	18	63	1134
50A	4	10	8	215	1720
S21					
50A	1	12.5	10	166	1660
50A	2	12.5	10	170	1700
60B	3	5	9	103	927
60B	4	5	9	38	252
50A	5	10	6	215	1290
S22					
50A	1	12.5	10	126	1260
50A	3	12.5	6	170	1020
60B	3	5	6	103	618
60B	4	5	9	38	342
50A	5	10	6	215	1290
S25=S2=S13=S18=S19=S32=S33=S38=S39=S40					(X10)
50A	1	12.5	100	200	20000
50A	2	12.5	120	176	21120
60B	3	5	90	103	9270
60B	4	5	90	38	3420
50A	5	10	60	215	12900
S29					
50A	1	12.5	16	226	3616
50A	2	12.5	15	250	3750
60B	3	5	8	103	824
60B	4	5	8	38	304
50A	5	10	6	215	1290
S31=S34=S71			(X3)		
50A	1	12.5	30	160	4800
50A	2	12.5	24	166	3984
60B	3	5	27	103	2781
60B	4	5	27	38	756
50A	5	10	18	215	3870
S43=S57=S59=S60=S63=S68=S69=S70=S73=S80					(X10)
50A	1	12.5	100	200	20000
50A	2	12.5	120	176	21120
60B	3	5	90	103	9270
60B	4	5	90	38	3420
50A	5	10	60	215	12900
S55=S56=S67=S83=S84=S85=S86=S87=S88=S91=S92=S93=S94					(X13)
50A	1	12.5	78	150	11700
50A	2	12.5	117	136	14742
60B	3	5	117	103	12051
60B	4	5	117	38	3276
50A	5	10	78	215	16770
S61/S62					
50A	1	12.5	8	210	1680
50A	2	12.5	12	146	1752
60B	3	5	18	103	1854
60B	4	5	18	38	684
50A	5	10	12	215	2580
S4/S8=S36/S37=S81/S82=S89/S90			(X4)		
50A	1	12.5	48	206	9888
50A	2	12.5	72	150	10800
60B	3	5	72	103	7416
60B	4	5	72	38	2016
50A	5	10	48	215	10320

RESUMO DE AÇO			
AÇO	BIT mm	COMPR m	PESO kgf
60B	5	918	141
50A	10	1011	623
50A	12.5	2116	2038
Peso Total	60B =		141 kgf
Peso Total	50A =		2661 kgf

S22
(ESCALA 1:25)

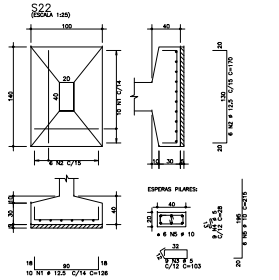

S25=S2=S13=S18=S19=S32=S33=S38=S39=S40
(ESCALA 1:25)

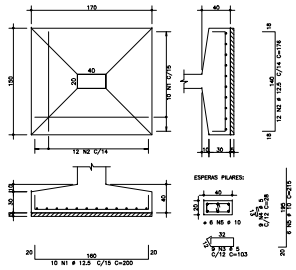

S29
(ESCALA 1:25)

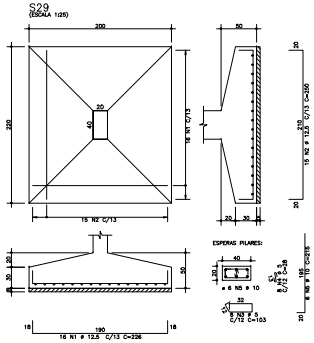

S31=S34=S71
(ESCALA 1:25)

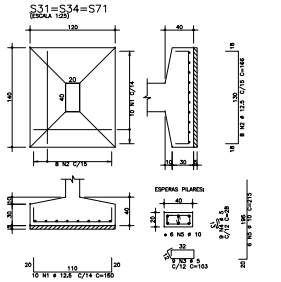

S43=S57=S59=S60=S63=S68=S69=S70=S73=S80
(ESCALA 1:25)

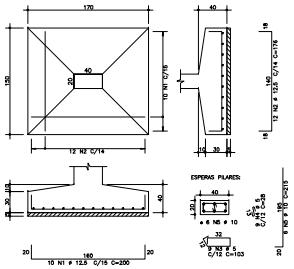

S55=S56=S67=S83=S84=S85=S86=S87=S88=S91=S92=S93=S94
(ESCALA 1:25)

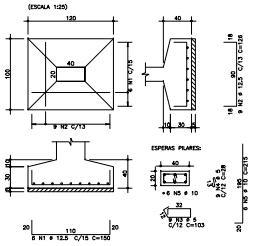

S61/S62
(ESCALA 1:25)

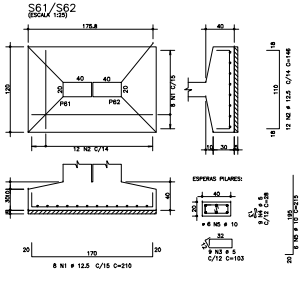

S4/S8=S36/S37=S81/S82=S89/S90
(ESCALA 1:25)

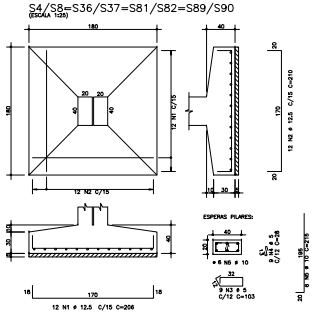

GOVERNO DO ESTADO O ESPÍRITO SANTO

SECRETARIA DE ESTADO DA SAÚDE DO ESPÍRITO SANTO-SESA

SUBSECRETARIA DE ESTADO DE ADMINISTRAÇÃO E FINANCIAMENTO DE ATENÇÃO A SAÚDE - SSAFAS

PLANO DECENAL DE ATENÇÃO PRIMÁRIA À SAÚDE - APS+10

EMPREENDIMENTO:
APS - UNIDADE DE ATENÇÃO PRIMÁRIA À SAÚDE

PROJETO:
6 ESF - UNIDADE DE 6 EQUIPE

LOCAL:
PROJETO PADRÃO - TIPO 1

SECRETÁRIO DA SESA:
NÉDIO FERNANDES DE MEDEIROS JUNIOR

SUBSECRETÁRIO DA SSFAS:
ERICO SARGERICO

GERENTE DA GEAT:
ANDRE LAMAS VARELÃO

AUTOR DO PROJETO:
MICHELE MARIA ALVES

DESCRIÇÃO:
PROJETO ESTRUTURAL

FASE: PROJETO EXECUTIVO

RecitAR
ARQUITETURA E CONSTRUÇÃO
M. FIGUEIRÓ

CREA (EMPRESA): ES-15817

CREA (RESP): ES-029842/D

TÍTULO:
ABRAÇÃO DAS SAPATAS

DATA	ESCALA	CÓDIGO	REVISÃO	FRAÇÃO	FRANCHUM
NOV./2022	INDICADA	AO	CM		02/20